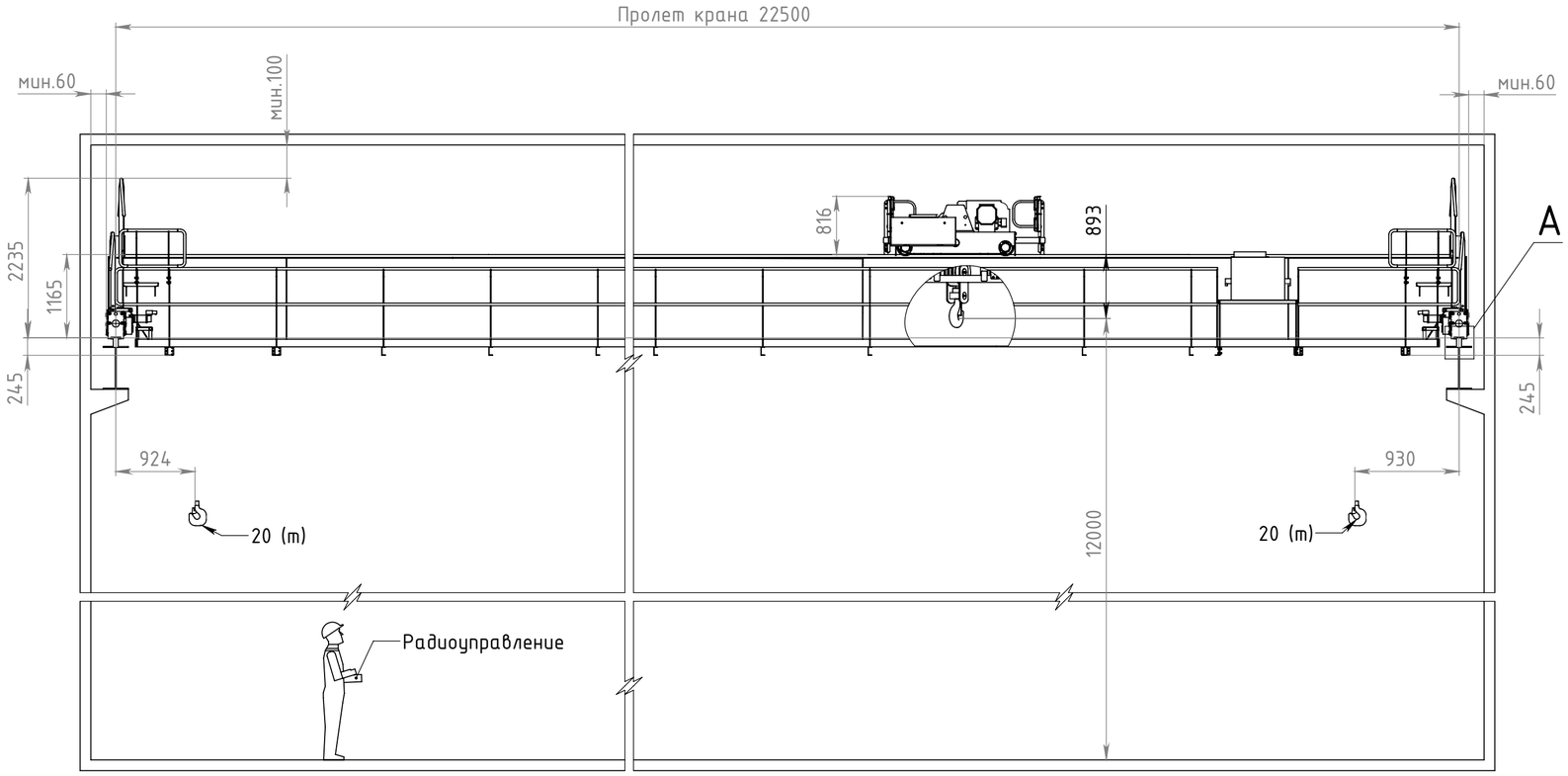

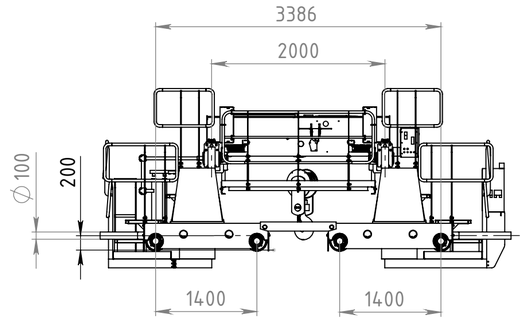

A (1 : 10)

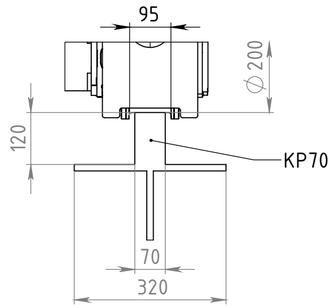

1. Габаритный чертеж не определяет конструкцию.

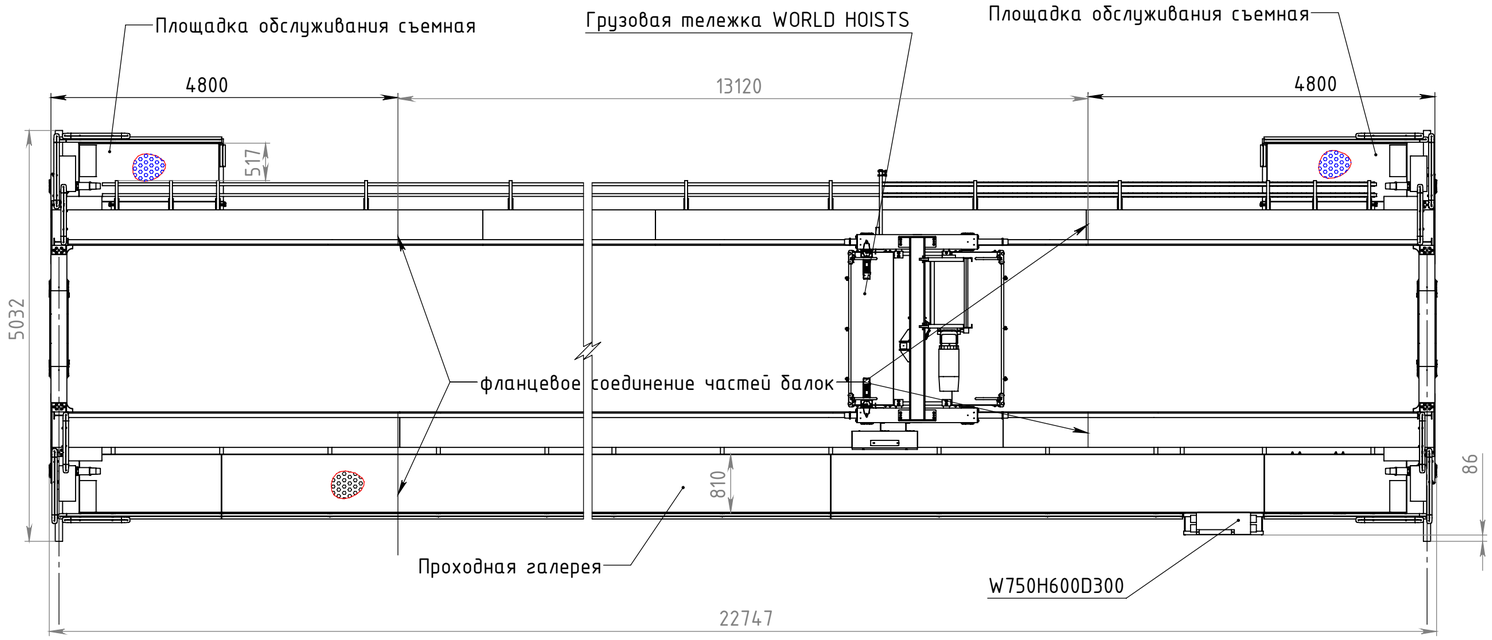

Технические данные	
Грузоподъемность	20 т
Пролет	22,5 м
Высота подъема	12
Скорость подъема	4/0,7 м/мин
Скорость передвижения тележки	0–20 м/мин (ЧП)
Скорость передвижения крана	0–20 м/мин (ЧП)
Масса тележки	1,55 т
Масса крана	17,8 т
Напряжение питания	400В, 50Гц
Напряжение управления	48 В
Исполнение	общепромышленное
Класс зоны по ПУЭ	П-IIа
Категория помещения/наружной установки	В3
Климатическое исполнении и категория размещения	У3
Размещении крана	закрытое помещение
Диапазон рабочих температур	-20 ... +40С
Режим работы крана	А4 по ИСО 4301/1
Режим работы механизмов	М4 по ИСО 4301/1
Суммарная мощность	18,9 кВт
Максимальная статическая нагрузка на колесо	74,5 кН
Сейсмостойкость	6 баллов по MSK-64
Управление	подвесной пульт + РУ
Срок службы	20 лет

				K24012_D20tx22,5mx12m_000.00 ГЧ			
Изм. Лист	№ докум.	Подп.	Дата	Кран мостовой. Установка конструкций	Лит.	Масса	Масштаб
Разраб.			31.05.2024			17697.06	1:60
Пров.							
Т. контр.				Габаритный чертеж	Лист 1	Листов 1	
Н. контр.					HOIST		
Утв.							

Копировал

Формат А2

Перв. примен.

Справ. №

Подп. и дата

Инв. № дубл.

Взам. инв. №

Подп. и дата

Инв. № подл.

PDM: (чертеж: ID<>Вер<>)(модель: ID<>Вер<>) Файл: (чертеж KD20t-22,5m-12m.000.00 ГЧ Кран мостовой)(модель 04-23 КМ2-20-22,5-10.000.00 Кран мостовой)