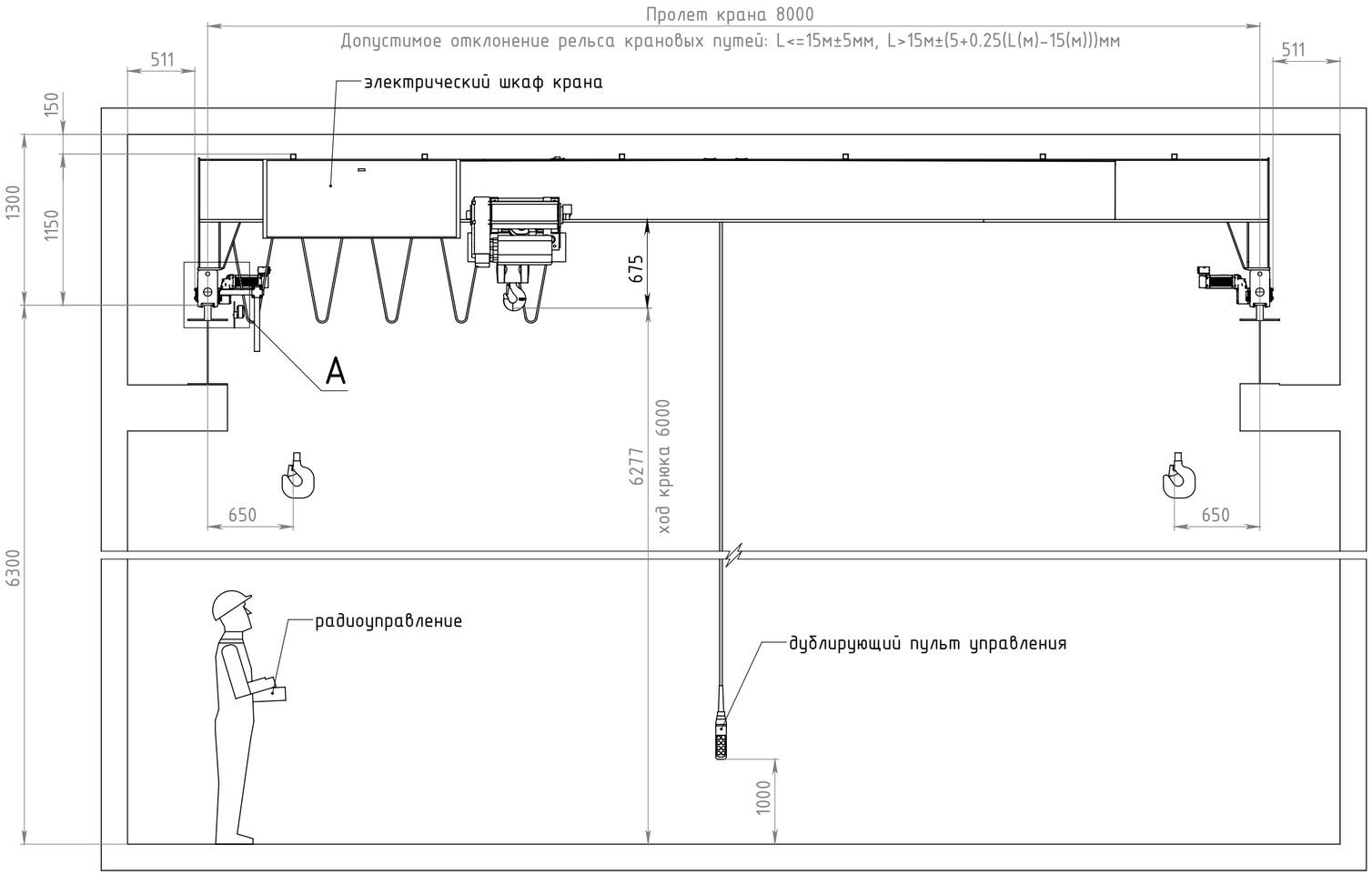

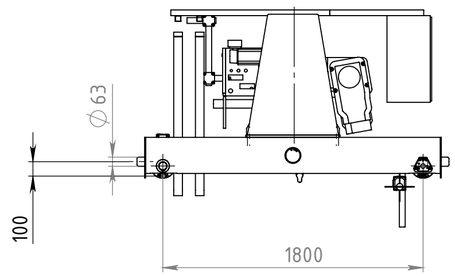

A (1 : 10)

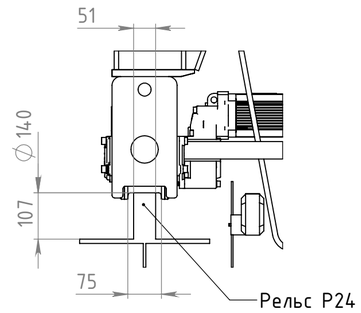

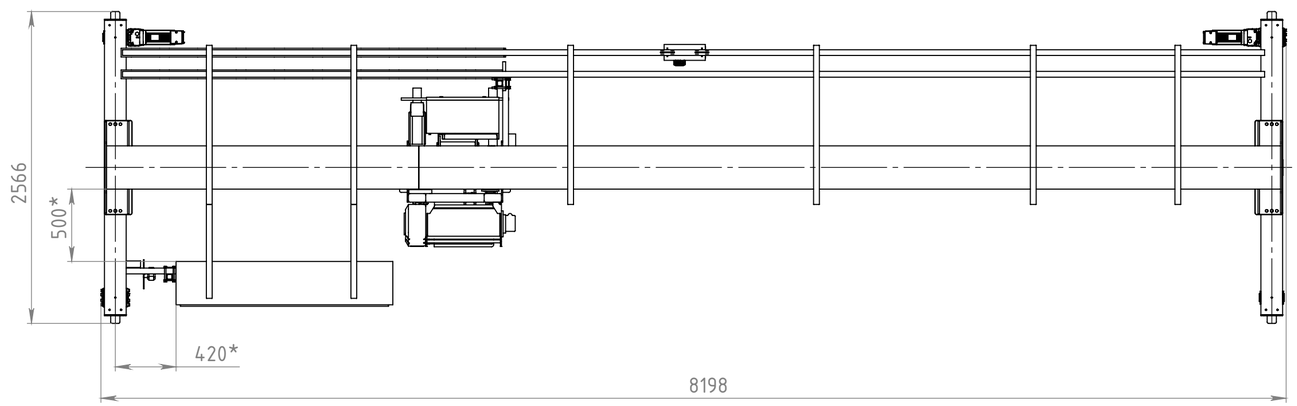

Технические данные	
Грузоподъемность крана	5 т
Пролет	8 м
Высота подъема / ход крюка	6,277 м / 6 м
Скорость механизма подъема	0-4 м/мин с част.
Скорость передвижения тали	0-20 м/мин с част
Скорость передвижения крана	0-32 м/мин с част.
Масса тали	0,320 т
Масса крана	2,100 т
Питание	380В/48В/50Гц
Режим работы крана	А5 (ИСО4301/1)
Режим работы механизма подъема	М5 (ИСО4301/1)
Режим работы механизма предвижения крана	М5 (ИСО4301/1)
Максимальная статическая нагрузка на колесо	30,5 кН
Установленная мощность крана	6,25 кВт

				1322-KS5t-8m-6m.000.00 ГЧ			
Изм. Лист	№ докум.	Подп.	Дата	Кран мостовой	Лит.	Масса	Масштаб
Разраб.			17.09.2024			1995.19	1:30
Пров.				Габаритный чертеж	Лист 1	Листов 1	
Т. контр.					HOIST		
Н. контр.							
Утв.							

Копировал

Формат А2

Перв. примен.

Справ. №

Подп. и дата

Инв. № дубл.

Взам. инв. №

Подп. и дата

Инв. № подл.

PDM: (чертеж: ID<>Вер<>)(модель: ID<>Вер<>) Файл: (чертеж 1322-KS5t-8m-6m.000.00 Кран мостовой)(модель 1322-KS5t-8m-6m.000.00 Кран мостовой)