1352-KD20t-27,2m-11,063m.000.00

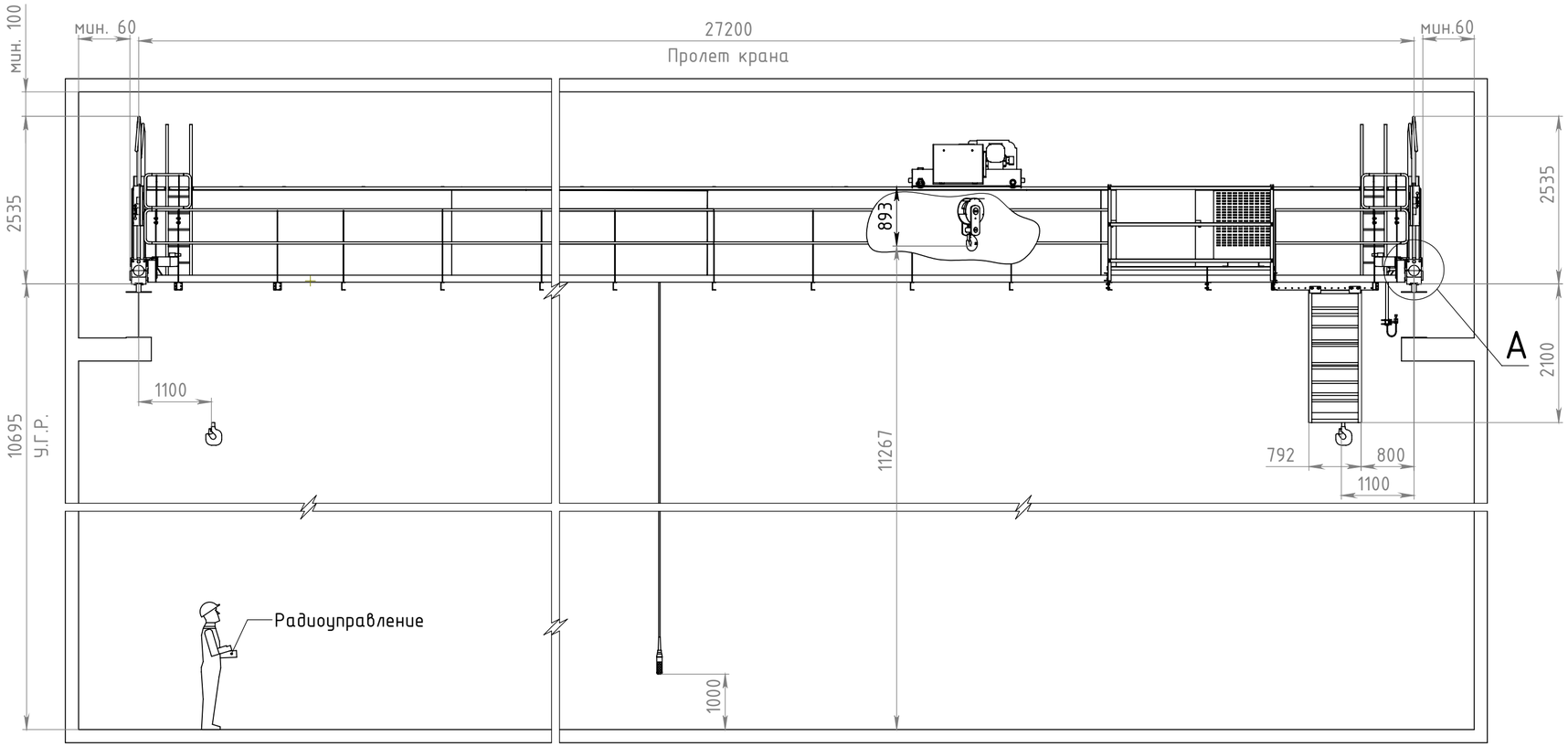

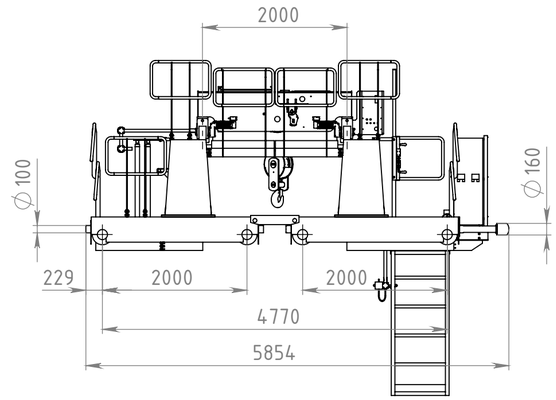

A (1 : 15)

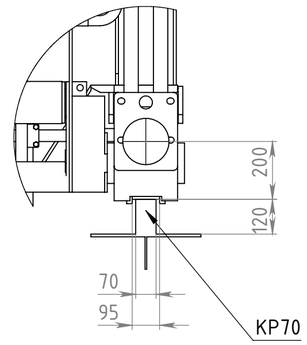

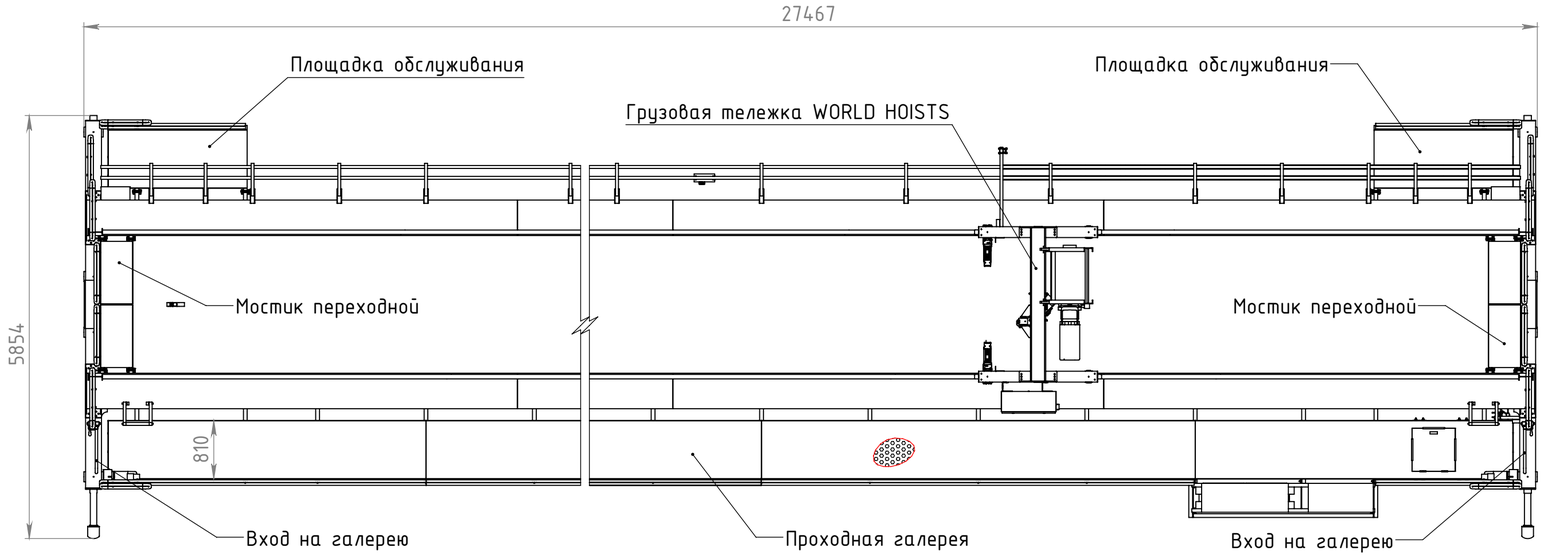

Технические данные	
Грузоподъемность основного подъема	20 т
Пролет	27,2 м
Высота подъема	11,26
Скорость подъема	4/0,7 м/мин
Скорость передвижения тележки	0-20 м/мин (ЧП)
Скорость передвижения крана	0-32 м/мин (ЧП)
Масса тележки	1,44 т
Масса крана	22,45 т
Напряжение питания	380В, 50Гц
Напряжение управления	48 В
Исполнение	общепромышленное
Климатическое исполнении и категория размещения	У3
Размещении крана	закрытое помещение
Диапазон рабочих температур	-5 ... +40С
Режим работы крана	А4 по ИСО 4301/1
Режим работы механизмов	М5 по ИСО 4301/1
Суммарная мощность	20,7 кВт
Максимальная статическая нагрузка на колесо	78,3 кН
Сейсмостойкость	6 баллов по MSK-64
Управление	подвесной пульт + РУ
Срок службы	20 лет

Изм.	Лист	№ докум.	Подп.	Дата	1352-KD20t-27,2m-11,063m.000.00 ГЧ			
					Кран мостовой	Лит.	Масса	Масштаб
Разраб.		Козлов С.А.		04.02.2025			22418.27	1:60
Пров.		Хрыкин Д.В.		04.02.2025	Габаритный чертеж	Лист 1	Листов 3	
Т. контр.								
Н. контр.								
Утв.		Масленников А.В.		04.02.2025				

Копировал

Формат А2

Перв. примен.

Справ. №

Подп. и дата

Инв. № дубл.

Взам. инв. №

Подп. и дата

Инв. № подл.

PDM: (чертеж: ID<>Вер<>)(модель: ID<>Вер<>) Файл: (чертеж 1352-KD20t-27,2m-11,063m.000.00 Кран мостовой)(модель 1352-KD20t-27,2m-11,063m.000.00 Кран мостовой)